INTERPUMPGROUP

AB ABB

I GB F	ISTRUZIONI D'USO INSTRUCTIONS FOR USE MODE D'EMPLOI	D E P	BEDIENUNGSANLEITUNG INSTRUCCIONES DE USO INSTRUÇÕES DE USO

Questo manuale deve essere letto e compreso in accordo al libretto generico "Istruzioni d'uso e manutenzione".
This manual must be read and followed in accordance with the generic "Instructions for Use and Maintenance" booklet.
Ce manuel doit être lu et compris en accord avec la notice générale " Mode d'emploi et d'entretien ".
Dieses Handbuch ist in Verbindung mit dem allgemeinen Handbuch " Gebrauchs- und Wartungsanleitung" zu lesen und zu verstehen.
Este manual debe leerse y comprenderse de acuerdo con el manual general "Instrucciones de uso y mantenimiento"
Este manual deve ser lido e interpretado de acordo com o livro genérico "Instruções de uso e manutenção"

68 AGRI

S E R I E S

Type Type Type Tipo Tipo	Flow rate Débit Förderstrom Caudal Portata		Pressure Pressione Druck Presion Pressione			rpm t/m upm r/m g/m	Power Puissance Leistung Potencia Potenza		Weight Poids Gewicht Peso Massa		
	l/min	gpm	bar	MPa	psi		Hp	kW	Kg	Ibs	Lt.
AB80 ABB80	75	19.8	60	6	870	550	11.7	8.6	41 47	90.4 103.5	2.60
AB100 ABB100	100	26.4	60	6	870	550	15.6	11.5	41 47	90.4 103.5	2.60
AB120 ABB120	120	31.7	60	6	870	550	18.7	13.8	41 47	90.4 103.5	2.60
AB150 ABB150	150	39.6	60	6	870	550	23.4	17.2	41 47	90.4 103.5	2.60
AB90 ABB90	90	23.8	60	6	870	650	14.0	10.3	41 47	90.4 103.5	2.60
AB110 ABB110	110	29.1	60	6	870	650	17.1	12.6	41 47	90.4 103.5	2.60
AB140 ABB140	140	37.0	60	6	870	650	21.8	16.0	41 47	90.4 103.5	2.60
AB180 ABB150	180	47.6	60	6	870	650	28.1	20.7	41 47	90.4 103.5	2.60

DIS. COD. 68.9500.00

SERIE 68

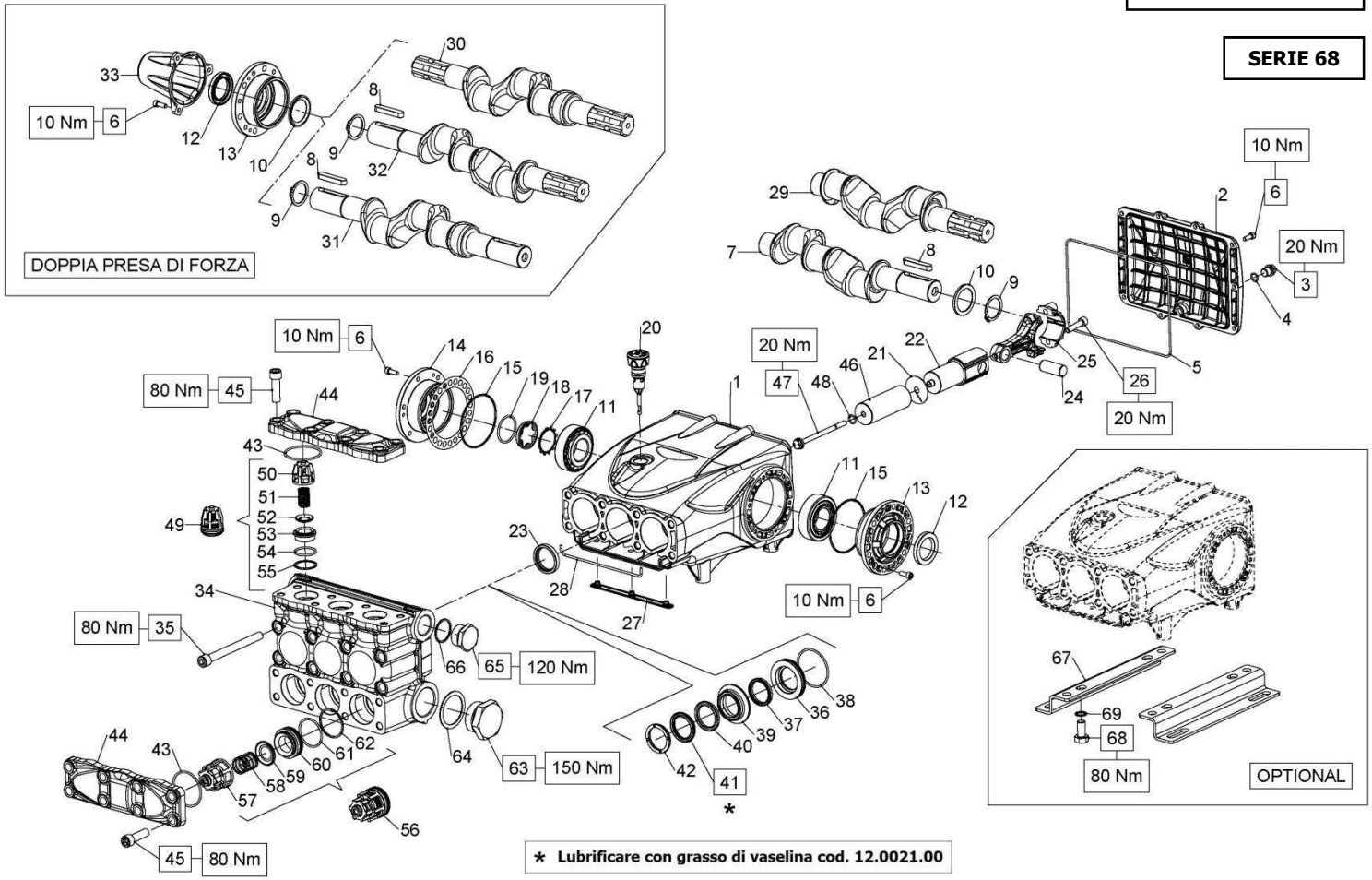

AB80 - AB90 - AB100
AB110 - AB120 - AB140
AB150 - AB180

KIT RICAMBI - SPARE KITS

KIT NR.	KIT 295	KIT 296	KIT 297	KIT 298	KIT 299	KIT 300	KIT 301	KIT 302
	D. 36	D. 40	D. 45	D. 50				
Posizioni incluse Positions included	43 - 50 51 - 52 53 - 54 55 (49)	43 - 57 58 - 59 60 - 61 62 (56)	23	12	37 - 38 40 - 41 42	37 - 38 40 – 41 42	37 - 38 40 - 41 42	37 - 38 40 - 41 42
Nr. Pcs.	3	3	3	2	3	3	3	3

D. 36	D. 40	D. 45	D. 50
AB80 AB90	AB100 AB110	AB120 AB140	AB150 AB180

POS	COD.	DESCRIZIONE – DESCRIPTION - KIT	NR
1	68.0100.22	Carter pompa	1
2	68.1600.22	Coperchio posteriore	1
3	98.2042.50	Tappo G 1/4"x9 TE17 - Zinc.	1
4	90.3585.00	OR D. 10.82x1.78 NBR 70SH 2043	1
5	90.3948.00	OR D.209.22x2.62 NBR 70SH	1
6	99.1854.00	Vite M6x16 5931	22
7	68.0200.35	Albero ecc. C.45	1
8	91.4978.00	Linguetta 10.0x8.0x55.0	1÷2
9	90.0695.00	Anello arresto A35	1÷2
10	68.2105.54	Distanziale cuscinetto	1÷2
11	91.8473.00	Cuscinetto a rulli	2
12	90.1672.00	Anello rad. D. 35.0x52.0x7.0 298	1÷2
13	70.1500.22	Coperchio laterale lato PTO	1÷2
14	70.1501.22	Coperchio laterale lato spia	1
15	90.3915.00	OR D. 80.60x2.62 NBR 70SH 3318	2
16	70.2200.81 70.2203.81	Spessore 0.10 mm. Spessore 0.25 mm.	-
17	90.0756.00	Anello d'arresto ZJ45	1
18	70.2118.01	Spia livello olio	1
19	90.3877.00	OR D. 39.34x2.62 NBR 70SH 3156	1
20	98.2115.00	Tappo con asta D. 21.5x70	1
21	96.7099.00	Rosetta D. 10.0x45.0x1.0	3
22	68.0500.22	Guida pistone	3
23	90.1676.00	Anello rad. D.36.0x47.0x7.0 297	3
24	97.7425.00	Spinotto D. 18x45	3
25	68.0300.01	Biella completa	3

POS	COD.	DESCRIZIONE – DESCRIPTION – KIT	NR
26	99.3099.00	Vite serraggio biella	6
27	68.2106.51	Protezione	1
28	68.2107.82	Guarnizione spugna D. 3.0x190.0	1
29	68.0201.35	Albero ecc. C.45 1-3/8" ASAE	1
30	68.0203.35	Albero ecc. C.45 D.PTO 1-3/8" ASAE	1
31	68.0202.35	Albero ecc. C.45 D.PTO	1
32	68.0204.35	Albero ecc. C.45 D.PTO 1-3/8"- D. 35	1
33	68.2108.51	Protezione codolo D.PTO	1
34	68.1200.13 68.1201.13 68.1202.13 68.1203.13	Testata pistone D. 36 Testata pistone D. 40 Testata pistone D. 45 Testata pistone D. 50	1
35	99.4466.00	Vite M12x130 5931	8
36	68.0800.70 68.0801.70 68.0802.70 68.0803.70	Anello di fondo D. 36 Anello di fondo D. 40 Anello di fondo D. 45 Anello di fondo D. 50	3
37	90.2798.00 90.2846.00 90.2860.00 90.2828.00	Anello ten. alt. D. 36x44x5.5 LP 299 Anello ten. alt. D. 45x53x5.5 LP 301 Anello ten. alt. D. 50x58x5.5 LP 302 Anello ten. alt. D. 40x48x5.5 LP 300	3
38	90.3900.00 90.3907.00	OR D. 58.42x2.62 – D. 36-40 299-300 OR D. 63.17x2.62 – D. 45-50 301-302	3
39	68.2100.70 68.2101.70 68.2102.70 68.2103.70	Anello intermedio D. 36 Anello intermedio D. 40 Anello intermedio D. 45 Anello intermedio D. 50	3
40	90.2838.00 90.2865.00 90.2818.00 90.2848.00	Anello RESTOP D. 40x55x8.0/4.5 300 Anello RESTOP D. 50x65x8.0/4.5 302 Anello RESTOP D. 36x48x6.0/3.0 299 Anello RSETOP D. 45x60x6.5/3.0 301	3
41	90.2820.00 90.2832.00 90.2863.00 90.2850.00	An. ten. alt. D. 36x48x6/3.5 HP 299 An. ten. alt. D. 40x55x7.5/4.5 HP 300 An. ten. alt. D. 50x65x7.5/4.5 HP 302 An. ten. alt. D. 45x60x7.5/4.5 HP 301	3

POS	COD.	DESCRIZIONE – DESCRIPTION – KIT	NR
42	71.1002.51 71.1003.51 68.1000.51 76.1002.51	Anello di testa D. 36 299 Anello di testa D. 40 300 Anello di testa D. 50 302 Anello di testa D. 45 301	3
43	90.3893.00	OR D. 53.65x2.62 NBR 70SH 3212 295-296	6
44	68.2104.22	Coperchio valvole	2
45	99.4305.00	Vite M12x40 5931	16
46	71.0404.09 71.0405.09 68.0400.09 68.0401.09	Pistone D. 36x95 Pistone D. 40x95 Pistone D. 45x95 Pistone D. 50x95	3
47	71.2195.66	Vite fissaggio pistone	3
48	90.3671.00	OR D. 11.00x2.00 NBR 90SH	3
49	36.7206.01	Gr. valvola di mandata 295	3
50	36.2009.51	Guida valvola di mandata 295	3
51	94.7450.00	Molla Dm. 16.0x27.5.0 295	3
52	36.2010.76	Valvola sferica 295	3
53	36.2048.66	Sede valvola di mandata 295	3
54	90.3865.00	OR D. 29.82x2.62 NBR 70SH 3118 295	3
55	90.5178.00	Anello antiest. D.31.0x35.5x1.5 295	3
56	36.7205.01	Gr. valvola d'aspirazione 296	3
57	36.2045.51	Guida valvola d'aspirazione 296	3
58	94.7541.00	Molla Dm. 24.7x31.0 296	3
59	36.2115.76	Valvola sferica 296	3
60	36.2116.66	Sede valvola d'aspirazione 296	3
61	90.3880.00	OR D. 42.52x2.62 NBR 70SH 3168 296	3
62	90.5233.00	Anello antiest. D. 43.5x48.0x1.5 296	3
63	98.2441.00	Tappo G 1-1/2"x20	1
64	96.8020.00	Rosetta D. 48.0x60.0x1.5	1
65	98.2325.00	Tappo G 1"x17	1
66	96.7870.00	Rosetta D. 33.5x38.0x1.5	1
67	76.2000.74	Piede pompa	2
68	99.4266.00	Vite M12x25 5739	4
69	96.7195.00	Rosetta D. 13.0x18.0x1.1	4

DIS. COD. 68.9501.00

SERIE 68

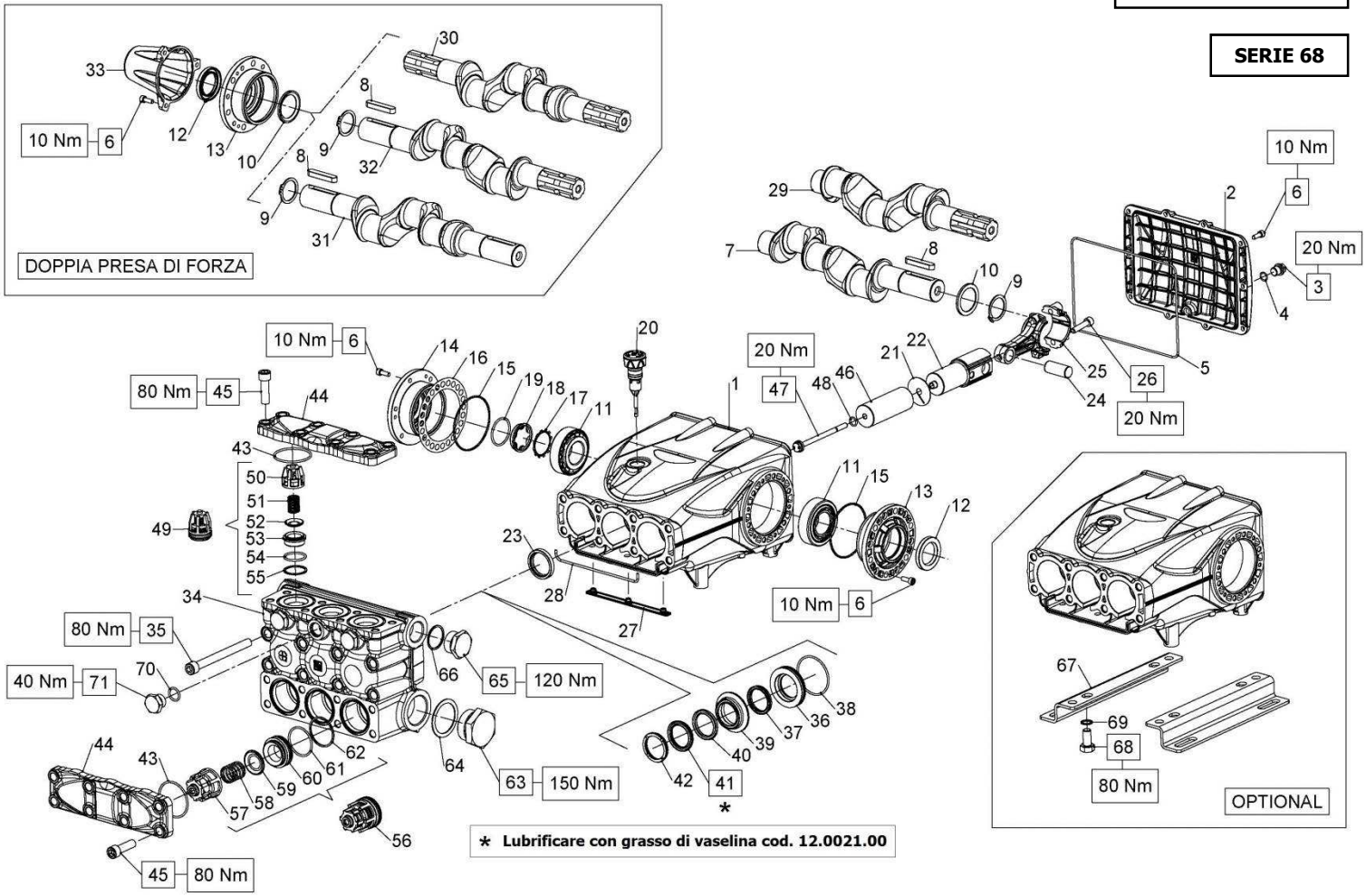

ABB80 - ABB90 - ABB100
ABB110 - ABB120
ABB140 - ABB150
ABB180

KIT RICAMBI - SPARE KITS

KIT NR.	KIT 295	KIT 296	KIT 297	KIT 298	D. 36 KIT 299	D. 40 KIT 300	D. 45 KIT 301	D. 50 KIT 302
Posizioni incluse Positions included	43 - 50 51 - 52 53 - 54 55 (49)	43 - 57 58 - 59 60 - 61 62 (56)	23	12	37 - 38 40 - 41 42	37 - 38 40 – 41 42	37 - 38 40 - 41 42	37 - 38 40 - 41 42
Nr. Pcs.	3	3	3	2	3	3	3	3

D. 36	D. 40	D. 45	D. 50
ABB80 ABB90	ABB100 ABB110	ABB120 ABB140	ABB150 ABB180

POS	COD.	DESCRIZIONE – DESCRIPTION - KIT	NR
1	68.0100.22	Carter pompa	1
2	68.1600.22	Coperchio posteriore	1
3	98.2042.50	Tappo G 1/4"x9 TE17 - Zinc.	1
4	90.3585.00	OR D. 10.82x1.78 NBR 70SH 2043	1
5	90.3948.00	OR D.209.22x2.62 NBR 70SH	1
6	99.1854.00	Vite M6x16 5931	22
7	68.0200.35	Albero ecc. C.45	1
8	91.4978.00	Linguetta 10.0x8.0x55.0	1÷2
9	90.0695.00	Anello arresto A35	1÷2
10	68.2105.54	Distanziale cuscinetto	1÷2
11	91.8473.00	Cuscinetto a rulli	2
12	90.1672.00	Anello rad. D. 35.0x52.0x7.0 298	1÷2
13	70.1500.22	Coperchio laterale lato PTO	1÷2
14	70.1501.22	Coperchio laterale lato spia	1
15	90.3915.00	OR D. 80.60x2.62 NBR 70SH 3318	2
16	70.2200.81 70.2203.81	Spessore 0.10 mm. Spessore 0.25 mm.	-
17	90.0756.00	Anello d'arresto ZJ45	1
18	70.2118.01	Spia livello olio	1
19	90.3877.00	OR D. 39.34x2.62 NBR 70SH 3156	1
20	98.2115.00	Tappo con asta D. 21.5x70	1
21	96.7099.00	Rosetta D. 10.0x45.0x1.0	3
22	68.0500.22	Guida pistone	3
23	90.1676.00	Anello rad. D.36.0x47.0x7.0 297	3
24	97.7425.00	Spinotto D. 18x45	3
25	68.0300.01	Biella completa	3

POS	COD.	DESCRIZIONE – DESCRIPTION – KIT	NR
26	99.3099.00	Vite serraggio biella	6
27	68.2106.51	Protezione	1
28	68.2107.82	Guarnizione spugna D. 3.0x190.0	1
29	68.0201.35	Albero ecc. C.45 1-3/8" ASAE	1
30	68.0203.35	Albero ecc. C.45 D.PTO 1-3/8" ASAE	1
31	68.0202.35	Albero ecc. C.45 D.PTO	1
32	68.0204.35	Albero ecc. C.45 D.PTO 1-3/8"- D. 35	1
33	68.2108.51	Protezione codolo D.PTO	1
34	68.1204.41 68.1205.41 68.1206.41 68.1207.41	Testata pistone D. 36 Testata pistone D. 40 Testata pistone D. 45 Testata pistone D. 50	1
35	99.4466.00	Vite M12x130 5931	8
36	68.0800.70 68.0801.70 68.0802.70 68.0803.70	Anello di fondo D. 36 Anello di fondo D. 40 Anello di fondo D. 45 Anello di fondo D. 50	3
37	90.2798.00 90.2846.00 90.2860.00 90.2828.00	Anello ten. alt. D. 36x44x5.5 LP 299 Anello ten. alt. D. 45x53x5.5 LP 301 Anello ten. alt. D. 50x58x5.5 LP 302 Anello ten. alt. D. 40x48x5.5 LP 300	3
38	90.3900.00 90.3907.00	OR D. 58.42x2.62 – D. 36-40 299-300 OR D. 63.17x2.62 – D. 45-50 301-302	3
39	68.2100.70 68.2101.70 68.2102.70 68.2103.70	Anello intermedio D. 36 Anello intermedio D. 40 Anello intermedio D. 45 Anello intermedio D. 50	3
40	90.2838.00 90.2865.00 90.2818.00 90.2848.00	Anello RESTOP D. 40x55x8.0/4.5 300 Anello RESTOP D. 50x65x8.0/4.5 302 Anello RESTOP D. 36x48x6.0/3.0 299 Anello RSETOP D. 45x60x6.5/3.0 301	3
41	90.2820.00 90.2832.00 90.2863.00 90.2850.00	An. ten. alt. D. 36x48x6/3.5 HP 299 An. ten. alt. D. 40x55x7.5/4.5 HP 300 An. ten. alt. D. 50x65x7.5/4.5 HP 302 An. ten. alt. D. 45x60x7.5/4.5 HP 301	3

POS	COD.	DESCRIZIONE – DESCRIPTION – KIT	NR
42	71.1002.51 71.1003.51 68.1000.51 76.1002.51	Anello di testa D. 36 299 Anello di testa D. 40 300 Anello di testa D. 50 302 Anello di testa D. 45 301	3
43	90.3893.00	OR D. 53.65x2.62 NBR 70SH 3212 295-296	6
44	68.2109.41	Coperchio valvole	2
45	99.4305.00	Vite M12x40 5931	16
46	71.0404.09 71.0405.09 68.0400.09 68.0401.09	Pistone D. 36x95 Pistone D. 40x95 Pistone D. 45x95 Pistone D. 50x95	3
47	71.2195.66	Vite fissaggio pistone	3
48	90.3671.00	OR D. 11.00x2.00 NBR 90SH	3
49	36.7206.01	Gr. valvola di mandata 295	3
50	36.2009.51	Guida valvola di mandata 295	3
51	94.7450.00	Molla Dm. 16.0x27.5.0 295	3
52	36.2010.76	Valvola sferica 295	3
53	36.2048.66	Sede valvola di mandata 295	3
54	90.3865.00	OR D. 29.82x2.62 NBR 70SH 3118 295	3
55	90.5178.00	Anello antiest. D.31.0x35.5x1.5 295	3
56	36.7205.01	Gr. valvola d'aspirazione 296	3
57	36.2045.51	Guida valvola d'aspirazione 296	3
58	94.7541.00	Molla Dm. 24.7x31.0 296	3
59	36.2115.76	Valvola sferica 296	3
60	36.2116.66	Sede valvola d'aspirazione 296	3
61	90.3880.00	OR D. 42.52x2.62 NBR 70SH 3168 296	3
62	90.5233.00	Anello antiest. D. 43.5x48.0x1.5 296	3
63	98.2441.00	Tappo G 1-1/2"x20	1
64	96.8020.00	Rosetta D. 48.0x60.0x1.5	1
65	98.2325.00	Tappo G 1"x17	1
66	96.7870.00	Rosetta D. 33.5x38.0x1.5	1
67	76.2000.74	Piede pompa	2
68	99.4266.00	Vite M12x25 5739	4
69	96.7195.00	Rosetta D. 13.0x18.0x1.1	4
70	90.3841.00	OR D. 17.13x2.62 NBR 70SH 3068	3
71	98.2184.00	Tappo G 1/2"x13	3

DIMENSIONI D'INGOMBRO – OVERALL DIMENSIONS – DIMENSIONS D'ENCOMBREMENT RAUMBEDARF – DIMENSIONES TOTALES – DIMENSÕES

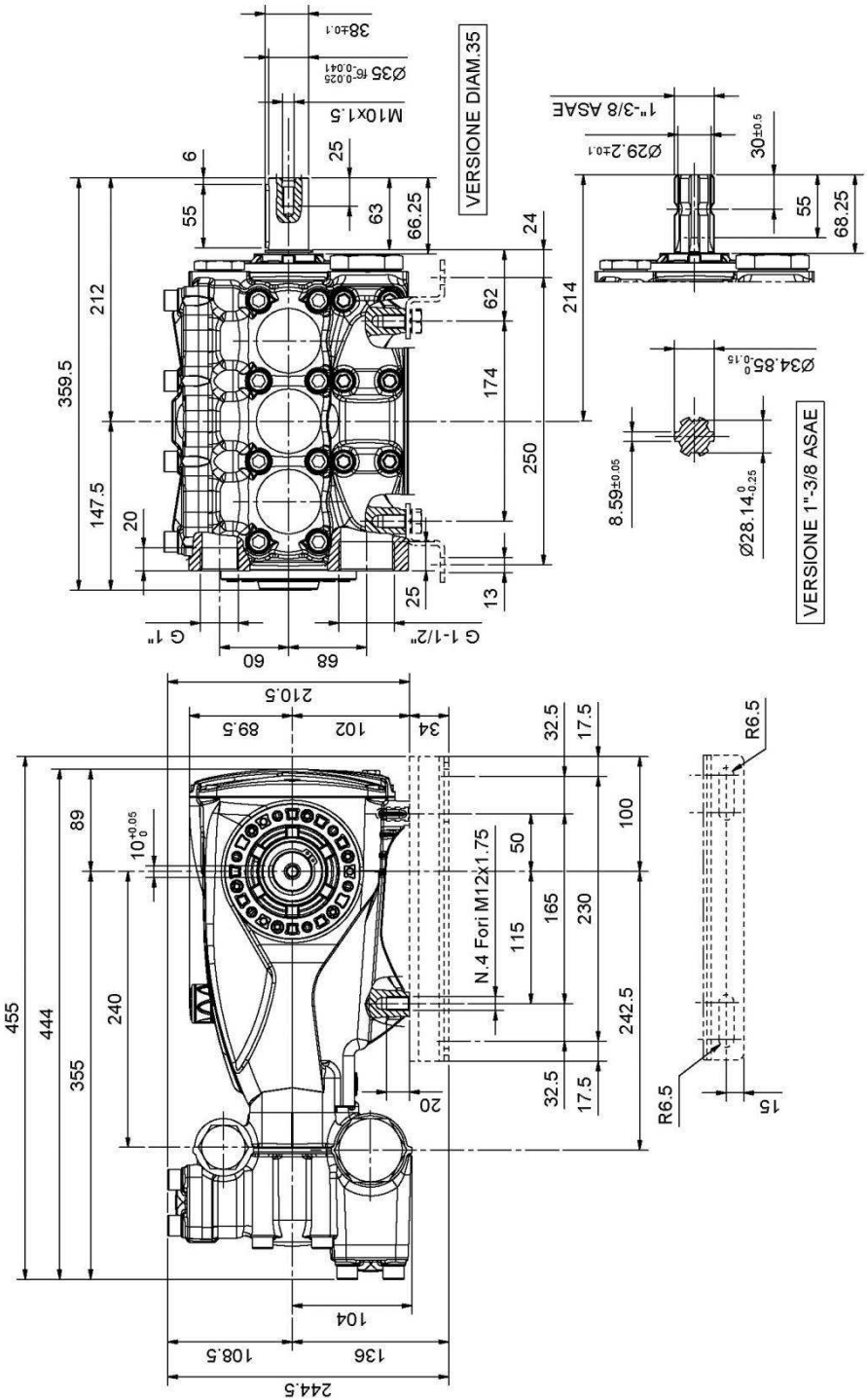

COD. DIS. 68.9600.00

AB

DIMENSIONI D'INGOMBRO – OVERALL DIMENSIONS – DIMENSIONS D'ENCOMBREMENT RAUMBEDARF – DIMENSIONES TOTALES – DIMENSÕES

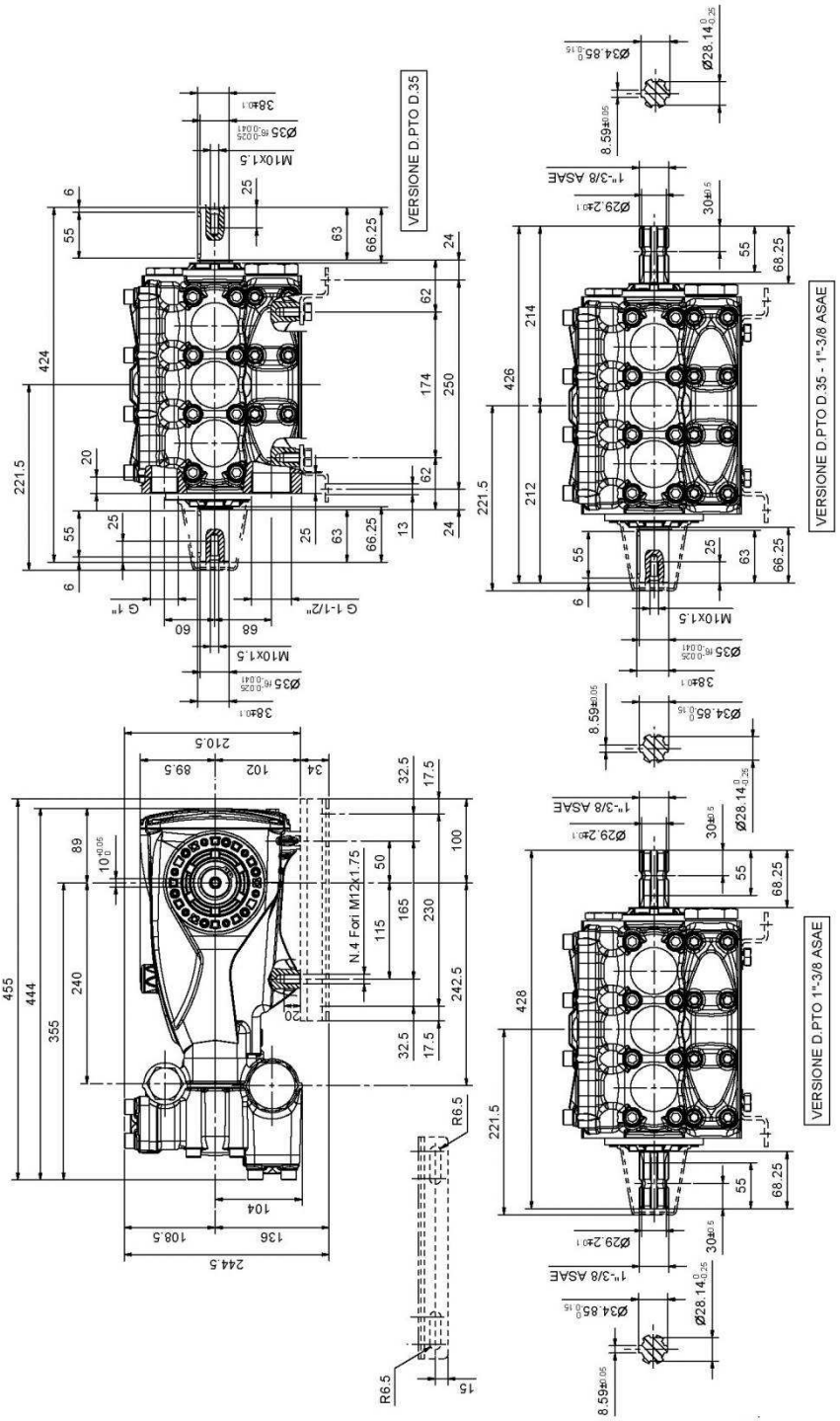

COD. DIS. 68.9601.00

AB

DIMENSIONI D'INGOMBRO – OVERALL DIMENSIONS – DIMENSIONS D'ENCOMBREMENT RAUMBEDARF – DIMENSIONES TOTALES – DIMENSÕES

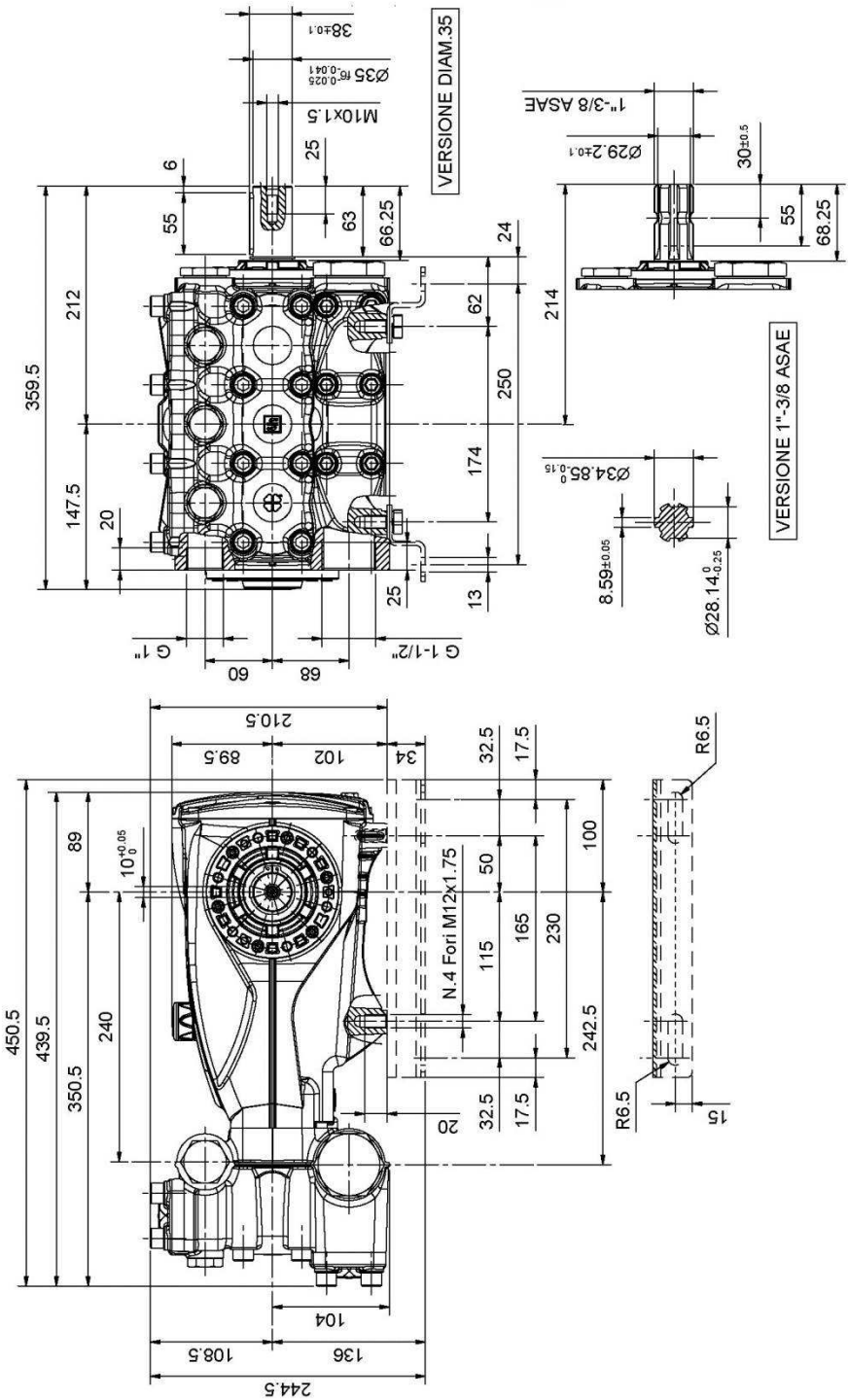

ABB

COD. DIS. 68.9603.00

DIMENSIONI D'INGOMBRO – OVERALL DIMENSIONS – DIMENSIONS D'ENCOMBREMENT RAUMBEDARF – DIMENSIONES TOTALES – DIMENSÕES

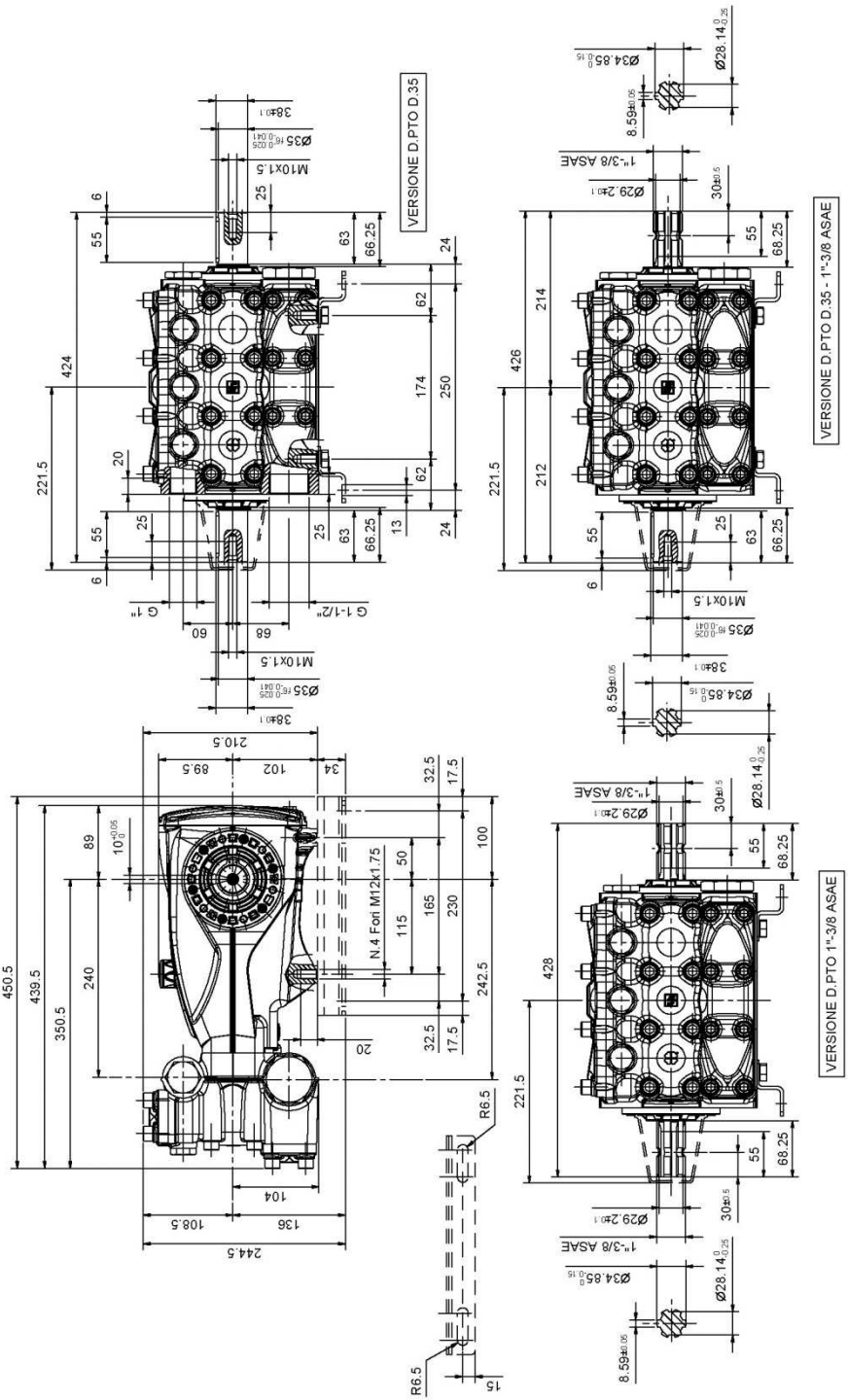

COD. DIS. 68.9604.00

ABB

1 - CAMBIO OLIO

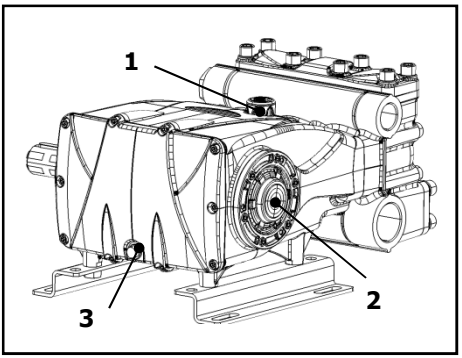

1.1 – Il cambio dell'olio va eseguito con pompa a temperatura di lavoro.

1.2 – Posizionare un recipiente sotto il tappo di scarico olio (3).

1.3 – Rimuovere il tappo con asta (1) e successivamente il tappo di scarico (3).

1.4 – Attendere fino a quando tutto l'olio è uscito, quindi riavvitare il tappo di scarico (3) con la coppia torcente indicata su disegno esploso.

1.5 – Riempire con olio nuovo fino al raggiungimento della mezzeria del tappo spia livello olio (2) e riavvitare il tappo con asta (1) .

Per il tipo di olio da utilizzare fare riferimento a quanto indicato sul libretto generico.

ATTENZIONE: L'olio esausto deve essere raccolto in recipienti e smaltito negli appositi centri in accordo alla normativa vigente. Non deve essere assolutamente disperso nell'ambiente.

1 – OIL CHANGING

1.1 – Oil changing must be done with the pump at operating temperature.

1.2 – Put a container under the oil drain plug (3).

1.3 – Remove the oil dipstick (1) and then the drain plug (3).

1.4 – Wait until all the oil has drained out, then screw the drain plug (3) and tighten at the torque shown in the exploded diagram.

1.5 – Fill with new oil until the middle of the oil level indicator (2) is reached, screw by hand the oil dipstick (1).

Refer to the generic booklet for the type of oil to use.

WARNING: The exhaust oil must be collected in receptacles and disposed of at authorised centres as specified by law. It must not be thrown away in the environment.

1 - CHANGEMENT DE L'HUILE

1.1 – Le changement de l'huile doit être exécuté avec la pompe à température d'exercice.

1.2 – Placer un récipient sous le bouchon de vidange de l'huile (3).

1.3 – Enlever le bouchon-jauge (1), puis enlever le bouchon de vidange (3).

1.4 – Attendre que toute l'huile soit sortie, puis revisser le bouchon de vidange (3) avec le couple de torsion qui est indiqué sur le dessin éclaté.

1.5 – Remplir avec de l'huile neuve jusqu'à la ligne médiane du bouchon indicateur du niveau d'huile (2), et revisser le bouchon-jauge (1).

Pour le type d'huile à utiliser, se référer à ce qui est indiqué sur la notice générale.

ATTENTION : L'huile usée doit être recueillie dans des récipients et éliminée dans les centres prévus à cet effet, conformément à la réglementation en vigueur. Il ne faut absolument pas la jeter dans l'environnement.

1 - ÖLWECHSEL

1.1 – Beim Ölwechsel muss die Pumpe Betriebstemperatur aufweisen.

1.2 – Unter den Ölablassverschluss (3) einen Behälter stellen.

1.3 – Den Verschluss mit dem Stab (1) und danach den Ablassverschluss (3) abnehmen.

1.4 – Warten, bis das gesamte Öl abgelassen ist und den Ablassverschluss (3) mit dem auf der Übersichtszeichnung angegebenen Drehmoment wieder anschrauben.

1.5 – Mit frischem Öl füllen, bis die Mittellinie des Ölstandkontrollverschlusses (2) erreicht ist und den Verschluss mit dem Stab (1) wieder anschrauben.

Bezüglich der verwendbaren Ölsorten siehe die Angaben im allgemeinen Handbuch.

ACHTUNG: Das Altöl muss in Behältern gesammelt und gemäß den geltenden Vorschriften bei den hierfür vorgesehenen Zentren entsorgt werden. Es darf keinesfalls umweltschädigend entsorgt werden.

---

1 - CAMBIO DE ACEITE

1.1 – El cambio de aceite se efectúa con bomba a temperatura de trabajo.

1.2 – Colocar un recipiente debajo del tapón de descarga de aceite (3).

1.3 – Extraer el tapón con varilla (1) y seguidamente el tapón de descarga (3).

1.4 – Esperar hasta que haya salido todo el aceite, volver a enroscar el tapón de descarga (3) con el par de torsión indicado en el despiece.

1.5 – Llenar con aceite nuevo hasta alcanzar la línea media del tapón indicador de nivel de aceite (2) y volver a enroscar el tapón con varilla (1).

Para el tipo de aceite que debe utilizarse, remitirse a las indicaciones del manual general.

ATENCIÓN: El aceite residual debe recogerse en recipientes y eliminarse en los centros pertinentes de acuerdo con la normativa vigente. En ningún caso debe dispersarse en el ambiente.

---

1 - TROCA DE ÓLEO

1.1 – A troca de óleo deve ser feita com a bomba na temperatura de trabalho.

1.2 – Posicionar um recipiente embaixo da tampa de descarga de óleo (3).

1.3 – Remover a tampa com o pino (1) e, em seguida, a tampa de descarga (3).

1.4 – Esperar que todo o óleo saia, recolocar a tampa de descarga (3) com o binário de torção indicado no desenho explodido.

1.5 – Encher com o óleo novo até chegar na linha da tampa de controle do nível do óleo (2) e recolocar a tampa com o pino (1).

Para o tipo de óleo a ser utilizado, consultar as indicações do livro genérico.

ATENÇÃO: O óleo consumido deve ser coletado em recipientes e eliminado nos locais adequados, de acordo com a normativa vigente. Não deve, de modo algum, ser jogado no ambiente.

DICHIARAZIONE DI INCORPORAZIONE

(Ai sensi dell'allegato II della Direttiva Europea 2006/42/CE)

Il produttore **INTERPUMP GROUP S.p.A. – Via E. Fermi, 25 – 42049 S.ILARIO D'ENZA (RE) - Italia**
DICHIARA sotto la propria esclusiva responsabilità che l'attrezzatura identificata e descritta come segue :

Denominazione : POMPA
Tipo : Pompa alternativa a pistoni per acqua ad alta pressione
Marchio di fabbrica : INTERPUMP GROUP
Modelli : AB80 – AB90 – AB100 – AB110 – AB120 – AB140 - AB150 – AB180 - ABB80 – ABB90 ABB100 – ABB110 – ABB120 – ABB140 - ABB150 – ABB180

Risulta essere conforme alle sotto elencate direttive e successivi aggiornamenti :
- Direttiva Macchine 2006/42/CE
- Direttiva sulla restrizione dell'uso di determinate sostanze pericolose nelle apparecchiature elettriche ed elettroniche 2011/65/UE - RoHS

L'attrezzatura non contiene sostanze con restrizioni d'uso in concentrazione maggiore di quelle elencate nell'allegato II ad eccezione delle applicazioni esentate dalle restrizioni elencate nell'allegato III.

Norme applicate : UNI EN ISO 12100:2010 - UNI EN 809:2000

La pompa sopra identificata rispetta i seguenti requisiti essenziali di sicurezza e di tutela della salute elencati nel punto 1 dell'allegato I della Direttiva Macchine :
1.1.2 - 1.1.3 - 1.1.5 - 1.3.1 - 1.3.2 - 1.3.3 - 1.3.4 - 1.5.4 - 1.5.5 - 1.6.1 - 1.7.1 - 1.7.2 - 1.7.4 - 1.7.4.1 - 1.7.4.2
e la relativa documentazione tecnica è stata compilata in conformità dell'allegato VII B.

Inoltre il produttore si impegna a rendere disponibile, a seguito di una richiesta adeguatamente motivata, copia della documentazione tecnica pertinente la pompa nei modi e nei termini da definire.

La pompa non deve essere messa in servizio finché l'impianto al quale la pompa deve essere incorporata è stato dichiarato conforme alle disposizioni delle relative direttive e/o norme.

Persona autorizzata a costituire il fascicolo tecnico : Nome: Maurizio Novelli

Indirizzo: INTERPUMP GROUP S.p.A. – Via E. Fermi, 25 – 42049 S. ILARIO D'ENZA (RE) – Italia

Il responsabile

Firma : Ing. Massimiliano Bizzarri

Reggio Emilia, Ottobre/2017

DECLARATION OF INCORPORATION

(In accordance with Annex II of European Directive 2006/42/CE)

The manufacturer **INTERPUMP GROUP S.p.A. – Via E. Fermi, 25 – 42049 S.ILARIO D'ENZA (RE) - Italy DECLARES** under sole responsibility that the equipment identified and described as follows :

Name : PUMP
Type : Reciprocating plunger pump for high pressure water
Trademark : INTERPUMP GROUP
Models : AB80 – AB90 – AB100 – AB110 – AB120 – AB140 - AB150 – AB180 - ABB80 – ABB90 - ABB100 ABB110 – ABB120 – ABB140 - ABB150 – ABB180

Complies with the requirements of the directives listed below and subsequent updates :
- Machinery Directive 2006/42/CE
- Directive 2011/65/EU – RoHS on the restriction of the use of certain hazardous substances in electrical and electronic equipment.

The equipment does not contain more than the specified concentrations of restricted substances listed in Annex II except for the applications exempted from the restriction listed in Annex III.

Standards applied : UNI EN ISO 12100:2010 - UNI EN 809:2000

The pump identified above meets all the essential safety and health protection requirements as listed in section 1 of Annex I of the Machinery Directive :
1.1.2 - 1.1.3 - 1.1.5 - 1.3.1 - 1.3.2 - 1.3.3 - 1.3.4 - 1.5.4 - 1.5.5 - 1.6.1 - 1.7.1 - 1.7.2 - 1.7.4 - 1.7.4.1 - 1.7.4.2
and the relevant technical documentation has been compiled in accordance with Annex VII B.

In addition, the manufacturer undertakes to make available, following a reasoned request, a copy of the relevant technical pump documentation in the manner and terms to be defined.

The pump should not be put into service until the plant to which the pump is to be incorporated has been declared in accordance with the provisions of the relevant directives and/or standards.

Person authorised to compile the technical file : Name: Maurizio Novelli

Address: INTERPUMP GROUP S.p.A. – Via E. Fermi, 25 – 42049 S. ILARIO D'ENZA (RE) – Italy

Manager Signature : Ing. Massimiliano Bizzarri

Reggio Emilia, October/2017

DÉCLARATION D'INCORPORATION

(Conformément à l'annexe II de la Directive Européenne 2006/42/CE)

Le fabricant **INTERPUMP GROUP S.p.A. – Via E. Fermi, 25 – 42049 S.ILARIO D'ENZA (RE) - Italie**
DÉCLARE sous sa seule responsabilité que l'équipement identifié et décrit comme suit :

Description : POMPE
Type : Pompe alternative à pistons pour eau à haute pression
Marque de fabrique : INTERPUMP GROUP
Modèle : AB80 – AB90 – AB100 – AB110 – AB120 – AB140 - AB150 – AB180 - ABB80 – ABB90
ABB100 - ABB110 – ABB120 – ABB140 - ABB150 – ABB180

Est conforme aux spécifications des directives énumérées ci-dessous et mises à jour suivantes:
- Directive Machines 2006/42/CE
- Directive relative à la limitation de l'utilisation de certaines substances dangereuses dans les équipements électriques et électroniques 2011/65/UE – RoHS

L'équipement ne contient pas de substances assorties de restrictions concernant l'utilisation en concentration plus élevée que celles énumérées à l'annexe II, sauf pour des applications exemptées des restrictions énumérées à l'annexe III.

Normes appliquées : UNI EN ISO 12100:2010 - UNI EN 809:2000

La pompe identifiée ci-dessus répond aux exigences essentielles de sécurité et protection de la santé suivantes énumérées au point 1 de l'annexe I de la Directive Machines :
1.1.2 - 1.1.3 - 1.1.5 - 1.3.1 - 1.3.2 - 1.3.3 - 1.3.4 - 1.5.4 - 1.5.5 - 1.6.1 - 1.7.1 - 1.7.2 - 1.7.4 - 1.7.4.1 - 1.7.4.2
et la documentation technique pertinente est constituée conformément à l'annexe VII B.

De plus, le fabricant s'engage à rendre disponible, suite à une demande adéquatement motivée, une copie de la documentation technique relative à la pompe dans les modes et les termes à définir.

La pompe ne doit pas être mise en marche tant que l'installation à laquelle la pompe doit être incorporée n'a pas été déclarée conforme aux dispositions des directives et / ou normes relatives.

Personne autorisée à réaliser le manuel technique : Nom : Maurizio Novelli

Adresse: INTERPUMP GROUP S.p.A. – Via E. Fermi, 25 – 42049 S. ILARIO D'ENZA (RE) – Italie

Le responsable Signature : Ing. Massimiliano Bizzarri

Reggio Emilia, Octobre/2017

EINBAUERKLÄRUNG

(gemäß Anhang II der Europäischen Richtlinie 2006/42/EG)

Der Hersteller **INTERPUMP GROUP S.p.A. – Via E. Fermi, 25 – 42049 S.ILARIO D'ENZA (RE) - Italien ERKLÄRT** auf alleinige Verantwortung, dass das wie folgt bezeichnete und beschriebene Gerät :

Bezeichnunge : PUMPE
Typ : Kolbenpumpe für Hochdruck-Wasser
Herstellermarke : INTERPUMP GROUP
Modell : AB80 – AB90 – AB100 – AB110 – AB120 – AB140 - AB150 – AB180 - ABB80 – ABB90 ABB100 - ABB110 – ABB120 – ABB140 - ABB150 – ABB180

mit den nachstehend aufgelisteten Richtlinien und ihren nachfolgenden Aktualisierungen konform ist :
- Maschinenrichtlinie 2006/42/EG
- Richtlinie zur Beschränkung der Verwendung bestimmter gefährlicher Stoffe in Elektro- und Elektronikgeräten 2011/65/EU – RoHS

Das Gerät enthält keine Stoffe, für die Beschränkungen bezüglich ihrer Verwendung in Konzentrationen bestehen, die über denen im Anhang II liegen, mit Ausnahme von Anwendungen, die von den im Anhang II aufgeführten Beschränkungen ausgenommen sind.

Angewandte Normen : UNI EN ISO 12100:2010 - UNI EN 809:2000

Die oben genannte Pumpe genügt den folgenden grundlegenden Sicherheits- und Gesundheitsschutzanforderungen, die unter Punkt 1 des Anhangs I der Maschinenrichtlinie aufgeführt sind.
1.1.2 - 1.1.3 - 1.1.5 - 1.3.1 - 1.3.2 - 1.3.3 - 1.3.4 - 1.5.4 - 1.5.5 - 1.6.1 - 1.7.1 - 1.7.2 - 1.7.4 - 1.7.4.1 - 1.7.4.2
Die speziellen technischen Unterlagen wurden gemäß Anhang VII Teil B erstellt.

Darüber hinaus verpflichtet sich der Hersteller einzelstaatlichen Stellen auf begründetes Verlangen die speziellen technischen Unterlagen zur Pumpe in festzulegenden Modalitäten und Fristen zu übermitteln.

Die Pumpe darf erst dann in Betrieb genommen werden, wenn gegebenenfalls festgestellt wurde, dass die Maschine, in die die Pumpe eingebaut werden soll, den Bestimmungen der entsprechenden Richtlinien und/oder Normen entspricht .

Person, die bevollmächtigt ist, die relevanten technischen Unterlagen zusammenzustellen: Maurizio Novelli

Adresse: INTERPUMP GROUP S.p.A. – Via E. Fermi, 25 – 42049 S. ILARIO D'ENZA (RE) – Italien

Der Geschäftsführer

Unterschrift : Ing. Massimiliano Bizzarri

Reggio Emilia, Oktober/2017

DECLARACIÓN DE INCORPORACIÓN

(De acuerdo con el anexo II de la Directiva Europea 2006/42/CE)

El fabricante **INTERPUMP GROUP S.p.A. – Via E. Fermi, 25 – 42049 S.ILARIO D'ENZA (RE) – Italia** **DECLARA** bajo su propia y exclusiva responsabilidad al aparato identificado y descrito del siguiente modo :

Denominación : BOMBA
Tipo : Bomba alternativa con pistones para agua de alta presión
Marca de fábrica : INTERPUMP GROUP
Modelo : AB80 – AB90 – AB100 – AB110 – AB120 – AB140 - AB150 – AB180 - ABB80 – ABB90 ABB100 - ABB110 – ABB120 – ABB140 - ABB150 – ABB180

Resulta ser conforme con las directivas que se indican a continuación y con sus sucesivas actualizaciones:
- Directiva de Máquinas 2006/42/CE
- Directiva acerca de la restricción del uso de determinadas sustancias peligrosas en máquinas eléctricas y electrónicas 2011/65/UE – RoHS

El aparato no contiene sustancias con restricción de uso en concentración mayor de aquellas citadas en el anexo II, exceptuando las aplicaciones exentes de las restricciones citadas en el anexo III.

Normas aplicadas : UNI EN ISO 12100:2010 - UNI EN 809:2000

La bomba identificada anteriormente respeta los siguientes requisitos esenciales de seguridad y de protección de la salud citados en el punto 1 del anexo I de la Directiva de Máquina :
1.1.2 - 1.1.3 - 1.1.5 - 1.3.1 - 1.3.2 - 1.3.3 - 1.3.4 - 1.5.4 - 1.5.5 - 1.6.1 - 1.7.1 - 1.7.2 - 1.7.4 - 1.7.4.1 - 1.7.4.2
y la correspondiente documentación técnica ha sido compilada de acuerdo con el anexo VII B.

Además el fabricante se compromete en hacer disponible, después haberse llevado a cabo una solicitud adecuadamente motivada, una copia de la documentación técnica pertinente de la bomba en una modalidad y en un plazo aún por definir.

La bomba no debe ser puesta en funcionamiento, hasta que el sistema al cuál la bomba debe ser incorporada, haya sido declarado conforme a las disposiciones de las respectivas directivas y/o normativas.

Persona autorizada a realizar el fascículo técnico : Nombre: Maurizio Novelli

Dirección: INTERPUMP GROUP S.p.A. – Via E. Fermi, 25 – 42049 S. ILARIO D'ENZA (RE) – Italia

El responsable

Firma : Ing. Massimiliano Bizzarri

Reggio Emilia, Octubre/2017

DECLARAÇÃO DE INCORPORAÇÃO

(Nos termos do anexo II da Directiva Europeia 2006/42/CE)

O fabricante **INTERPUMP GROUP S.p.A. – Via E. Fermi, 25 – 42049 S.ILARIO D'ENZA (RE) - Itália DECLARA** sob a sua exclusiva responsabilidade que os equipamentos identificados e descritos tal como se segue :

Denominação : BOMBA
Tipo : Bomba alternativa com pistões para água a alta pressão
Marca de fábrica : INTERPUMP GROUP
Modelo : AB80 – AB90 – AB100 – AB110 – AB120 – AB140 - AB150 – AB180 - ABB80 – ABB90 ABB100 - ABB110 – ABB120 – ABB140 - ABB150 – ABB180

Está em conformidade às directivas abaixo indicadas e posteriores actualizações :
- Directiva Máquinas 2006/42/CE
- Directiva sobre a restrição de uso de determinadas substâncias perigosas em aparelhos eléctricos e electrónicos 2011/65/UE – RoHS

O equipamento não contém substâncias com restrições de uso em concentração superior às indicadas no anexo II, á excepção das aplicações isentas das restrições indicadas no anexo III.

Normas aplicadas : UNI EN ISO 12100:2010 - UNI EN 809:2000

A bomba acima identificada respeita os seguintes requisitos essenciais de segurança e de tutela da saúde, referidos no ponto 1 do anexo I da Directiva Máquinas :
1.1.2 - 1.1.3 - 1.1.5 - 1.3.1 - 1.3.2 - 1.3.3 - 1.3.4 - 1.5.4 - 1.5.5 - 1.6.1 - 1.7.1 - 1.7.2 - 1.7.4 - 1.7.4.1 - 1.7.4.2
e a respectiva documentação técnica foi compilada em conformidade com o anexo VII B.

Além disso, o fabricante compromete-se a disponibilizar, mediante pedido adequadamente motivado, uma cópia da documentação técnica referente à bomba, em modos e termos a definir.

A bomba não deve ser colocada em funcionamento até que o sistema no qual tem de ser incorporada seja declarado em conformidade com as disposições das respectivas directivas e/ou normas.

Pessoa autorizada a compilar a documentação técnica : Nome: Maurizio Novelli

Morada: INTERPUMP GROUP S.p.A. – Via E. Fermi, 25 – 42049 S. ILARIO D'ENZA (RE) – Itália

O responsável Assinatura : Ing. Massimiliano Bizzarri

Reggio Emilia, Outubro/2017

COPYRIGHT Il contenuto di questo libretto è di proprietà di INTERPUMP GROUP, ne è vietata la riproduzione e/o la divulgazione, anche parziale, a termini di legge.

COPYRIGHT The contents of this booklet are the property of INTERPUMP GROUP. Reproduction and divulgation, in whole or in part, are prohibited by law.

COPYRIGHT Le contenu de cette notice appartient à INTERPUMP GROUP : aux termes de la loi il est interdit de le reproduire et/ou de le divulguer, même partiellement.

COPYRIGHT Der Inhalt dieser Bedienungsanleitung ist Eigentum von INTERPUMP GROUP. Die auch nur teilweise Reproduktion und/oder Verbreitung ist gesetzlich verboten.

COPYRIGHT El contenido del presente manual es propiedad de INTERPUMP GROUP y está legalmente prohibida su reproducción y/o divulgación parcial o total.

COPYRIGHT O conteúdo deste livro é de propriedade da INTERPUMP GROUP, e é proibida a sua reprodução e/ou a sua divulgação, mesmo parcial, nos termos da lei.

Le informazioni presenti su questo documento possono essere variate senza preavviso.

The information contained in this document may change without notice.

Les informations présentes sur ce document peuvent être changées sans besoin de préavis.

Die in diesem Dokument enthaltenen Informationen können ohne Vorankündigung geändert werden.

La información contenida en el presente documento puede modificarse sin previo aviso.

As informações contidas neste documento poderão ser sujeitas a alterações sem aviso prévio.

Revisione 3

COD. 68.9800.03 – 10/17

INTERPUMP GROUP

AZIENDA CON SISTEMA DI GESTIONE QUALITÀ CERTIFICATO DA DNV = ISO 9001 =

VIA FERMI, 25 42049 S.ILARIO – REGGIO EMILIA (ITALY)
TEL.+39 – 0522 - 904311 TELEFAX +39 – 0522 – 904444
E-mail: info@interpumpgroup.it - http://www.interpumpgroup.it